Technický list Vodoměrná šachta samonosná kruhová

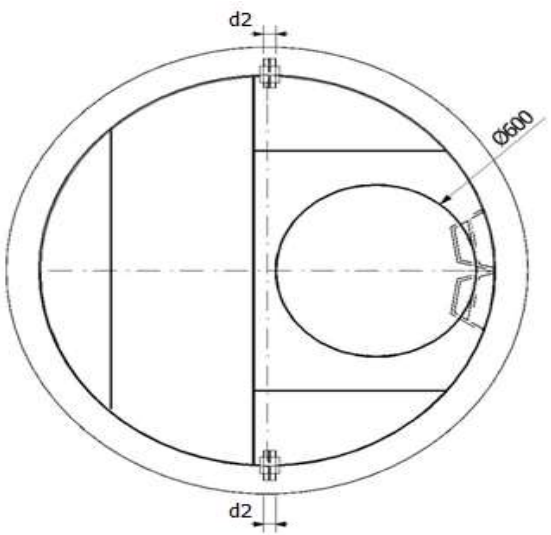

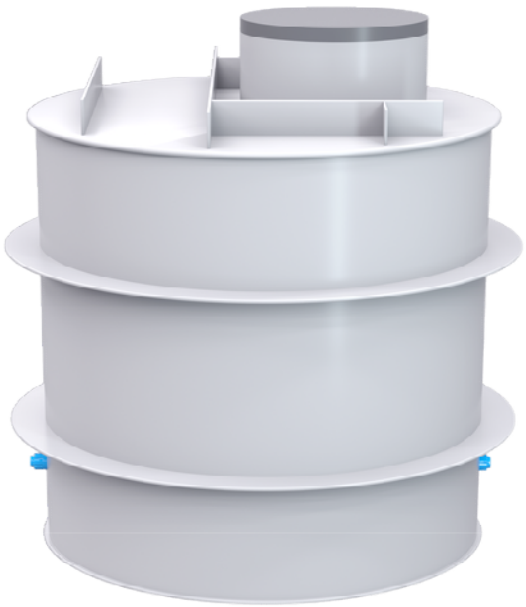

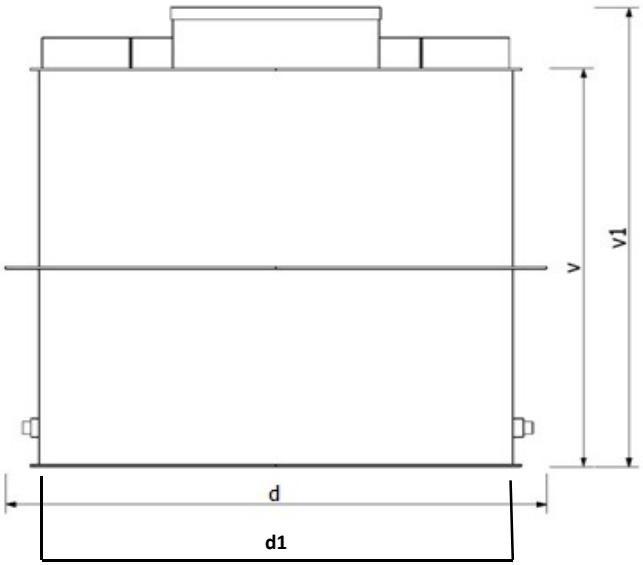

Typ	Průměr d	Průměr d1	Výška v	Výška v1
VS 1	1,00	1,20	1,20	1,40
VS 2	1,20	1,40	1,30	1,50
VS 3	1,40	1,60	1,50	1,70